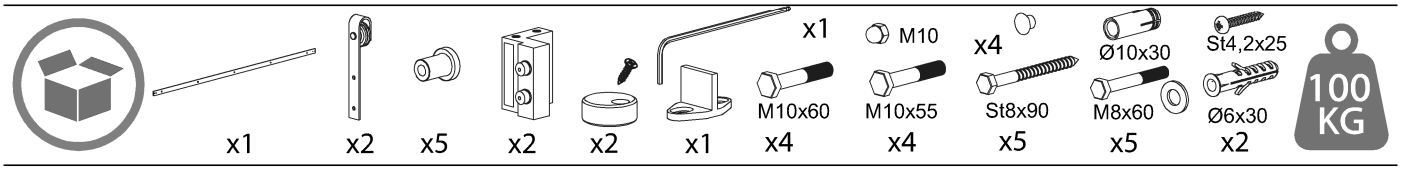
x1
x2
x5
x2
x2
x1
x1
M10x60
x4
M10
M10x55
x4
x4
St8x90
x5
Ø10x30
M8x60
x5
St4,2x25
Ø6x30
x2
100 KG

1

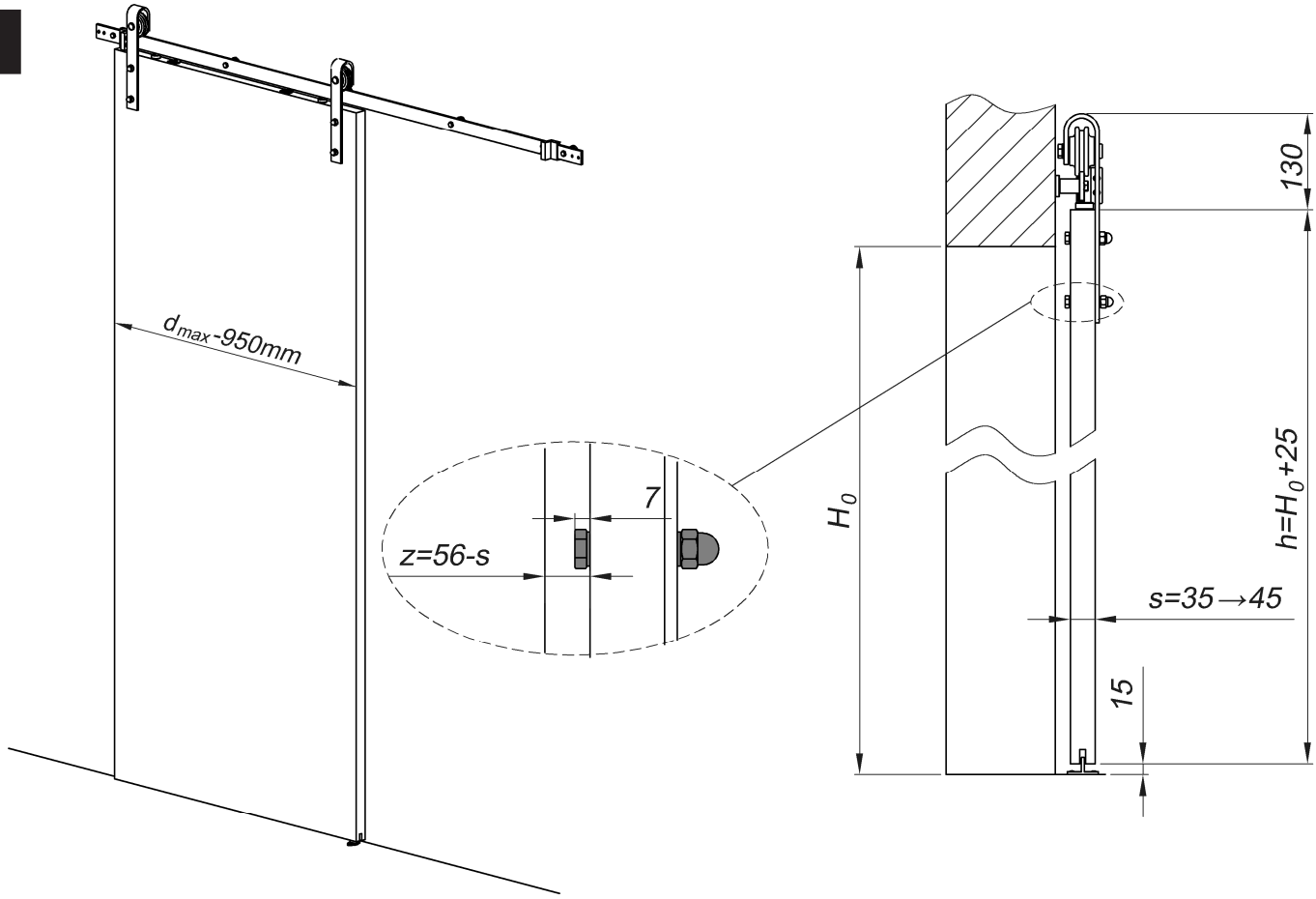
d_{max}-950mm
7
z=56-s
130
H_0
$h=H_0+25$
s=35→45
15

a)

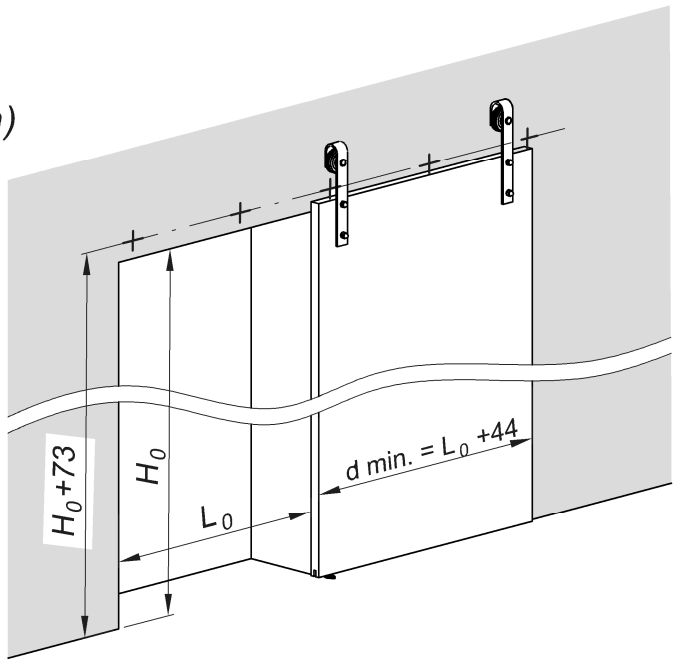
H_0+73
H_0
L_0
d min. = L_0 +44

b)

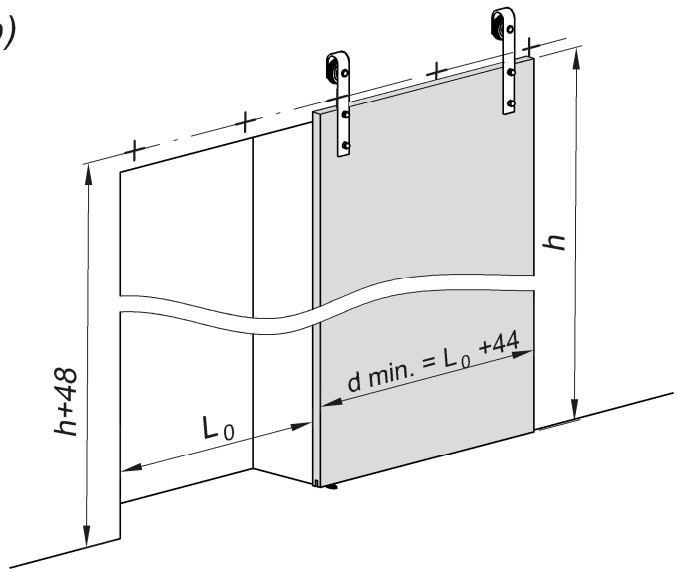
h+48
L_0
d min. = L_0 +44
h

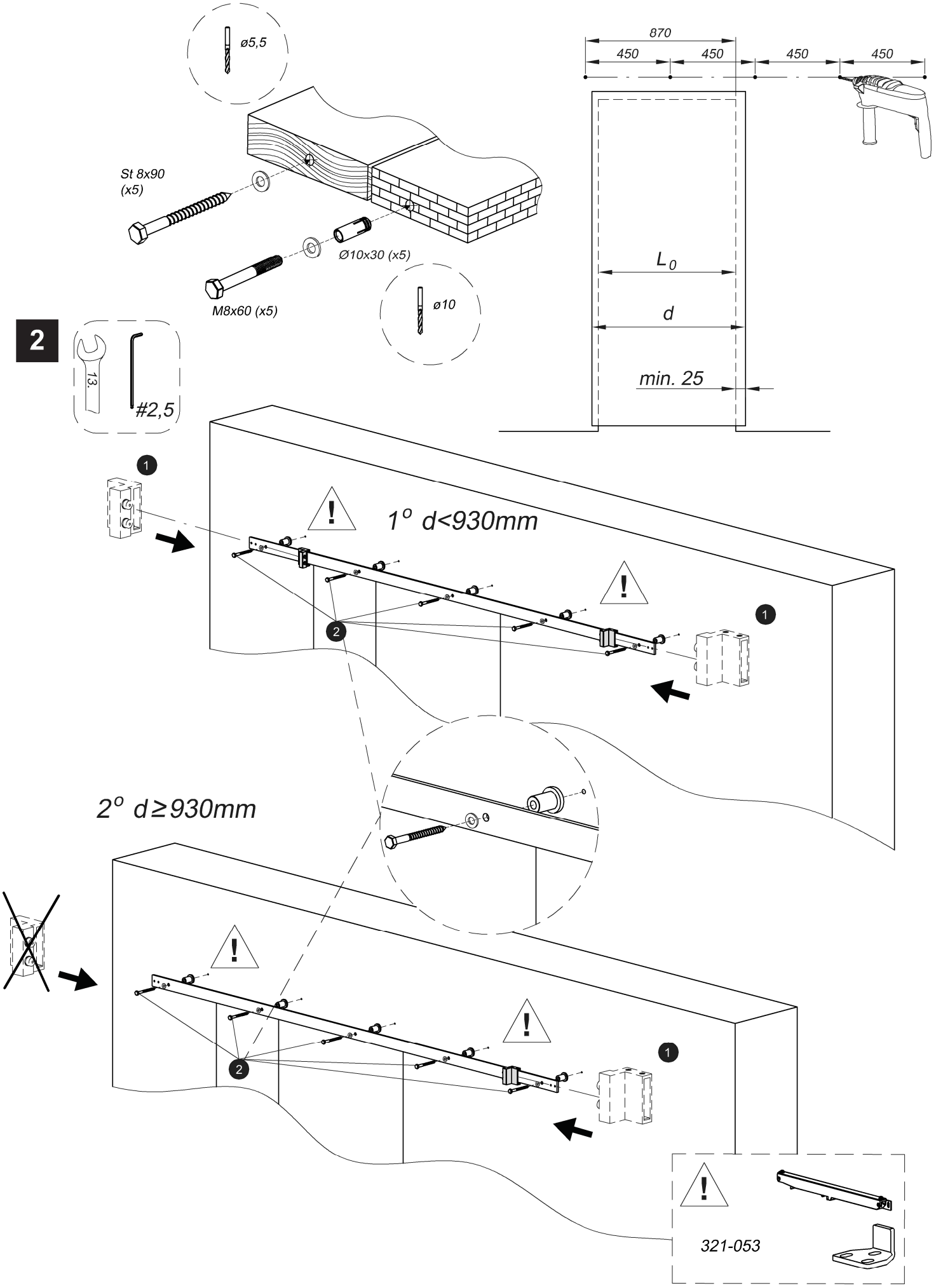
ø5,5
St 8x90
(x5)
Ø10x30 (x5)
M8x60 (x5)
ø10
870
450
450
450
450
L0
d
min. 25
2
13.
#2,5
1
1º d<930mm
2
1
2º d≥930mm
2
1
321-053

C/04/2021

3

1. M10x55 s=35→40
2. M10x60 s=40→45

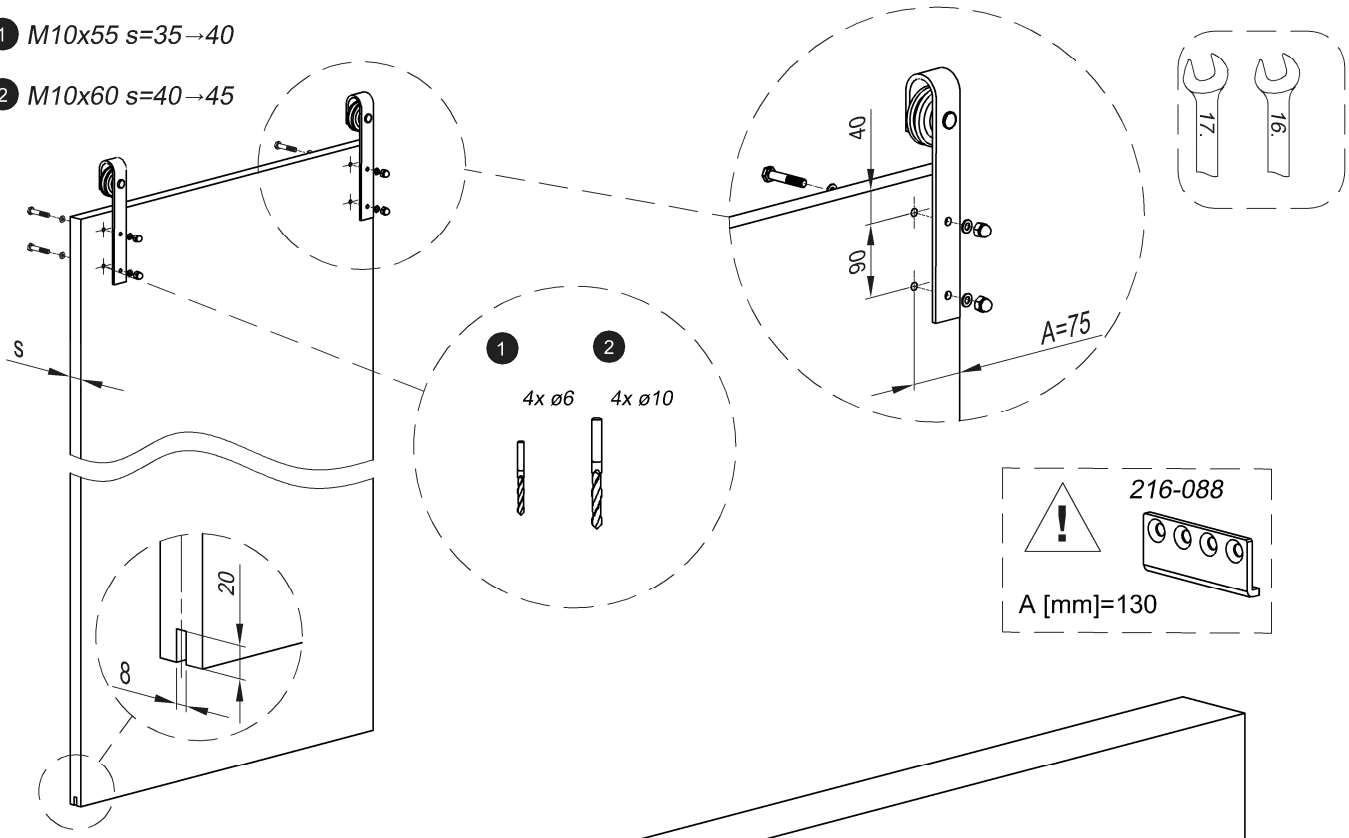

4

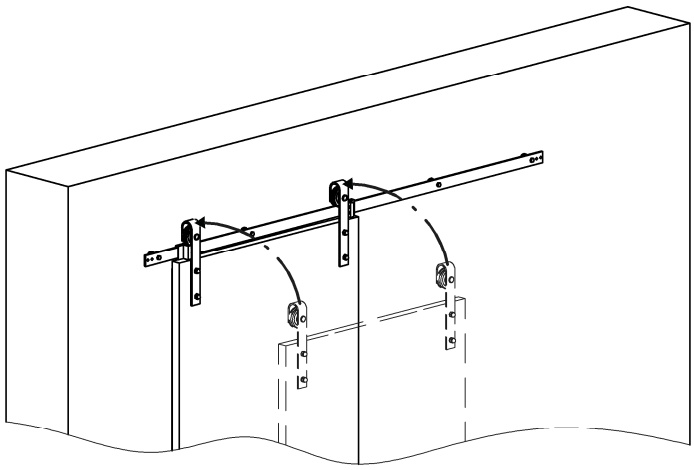

5

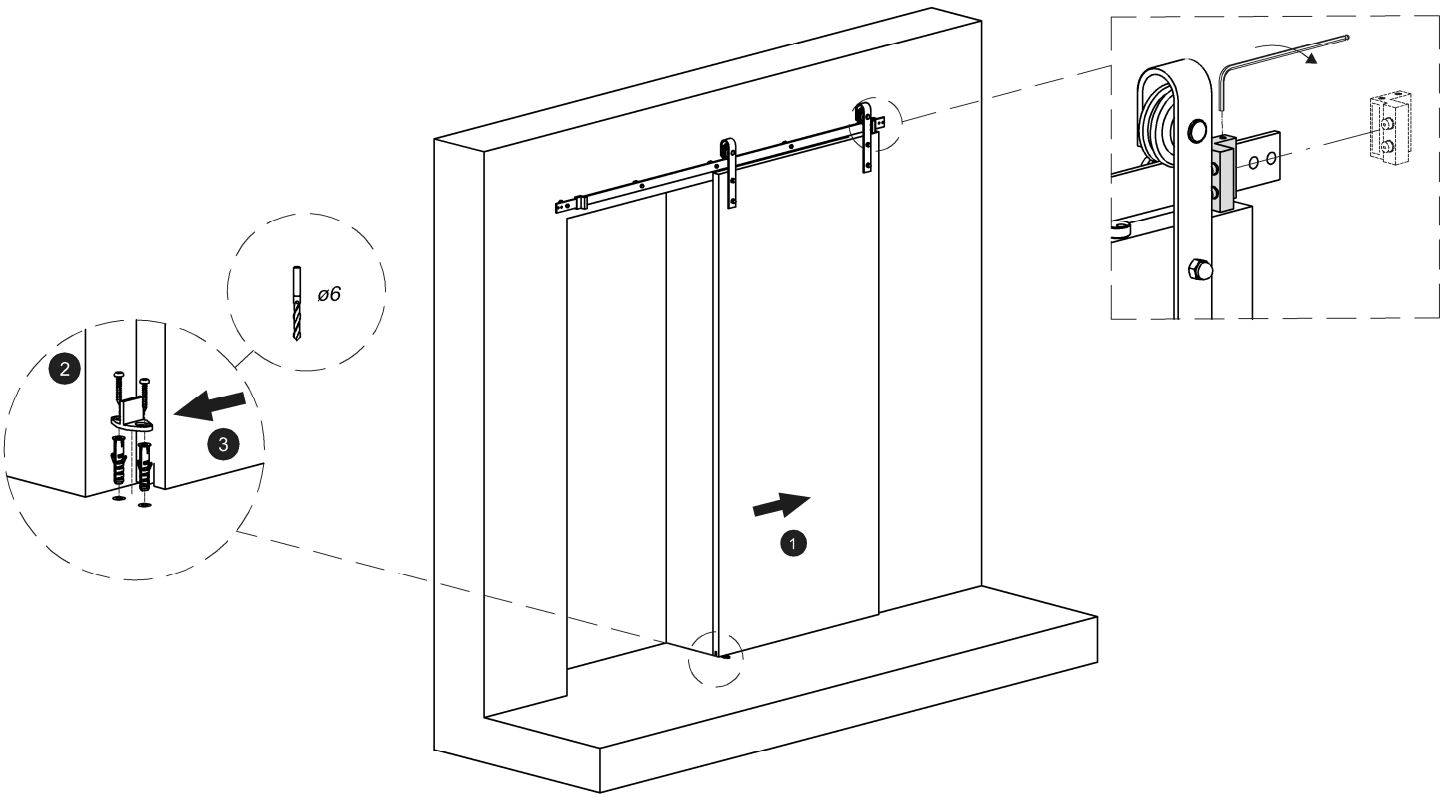

6

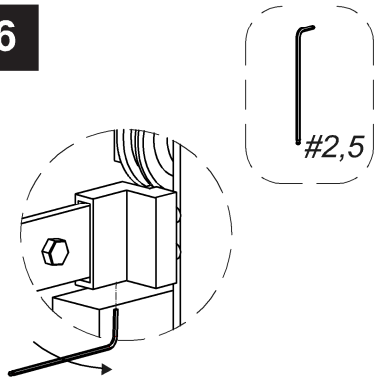

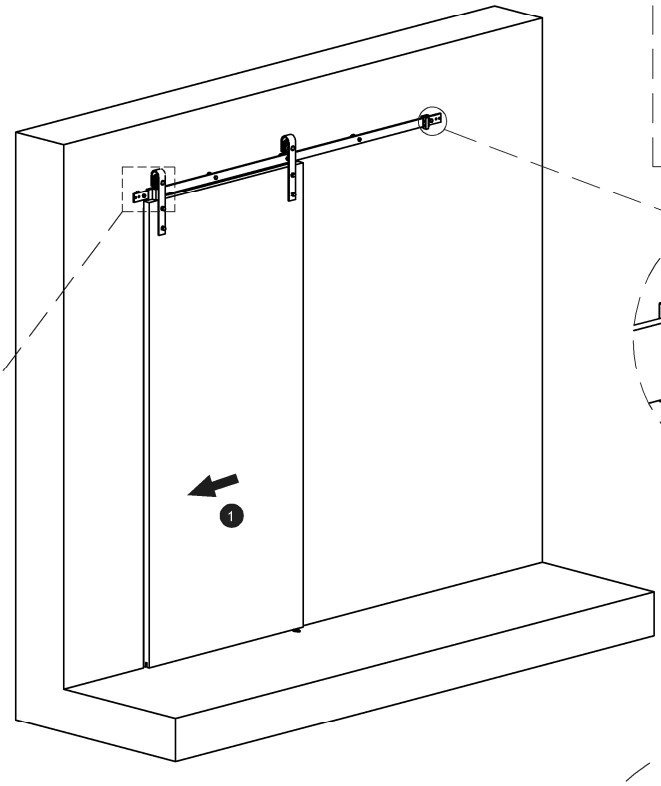

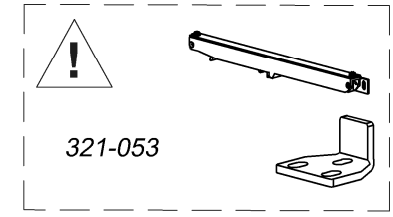

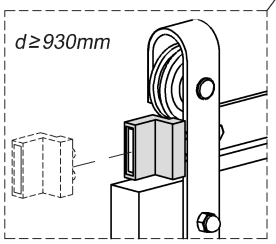

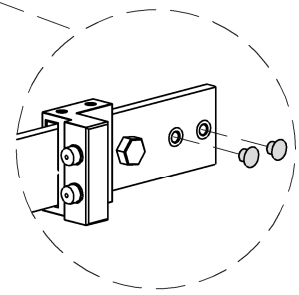

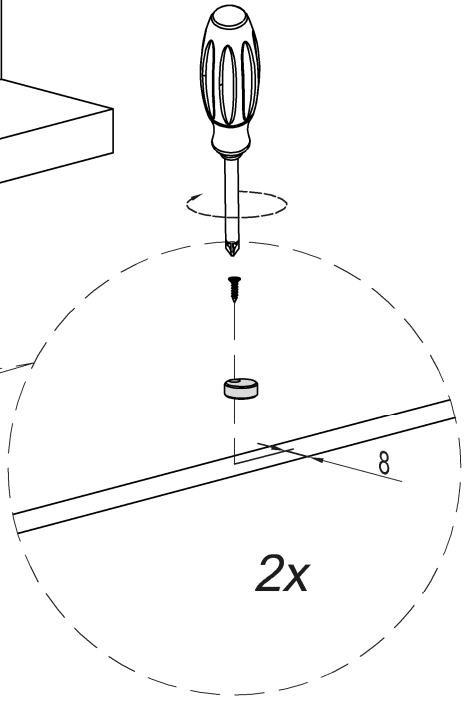
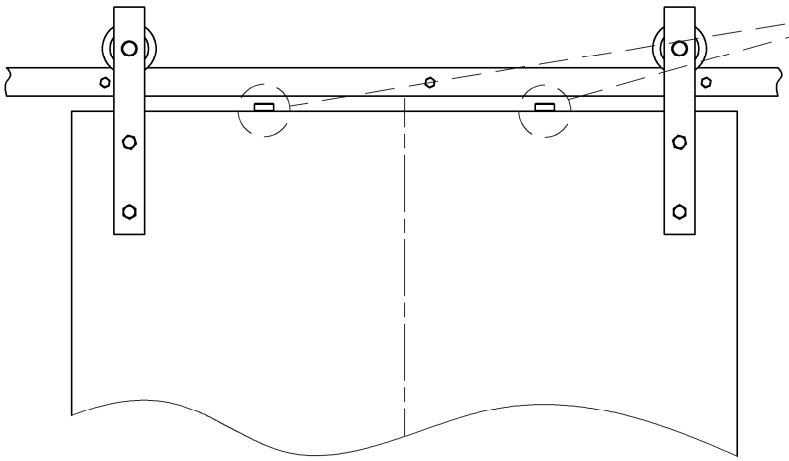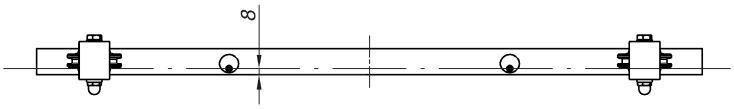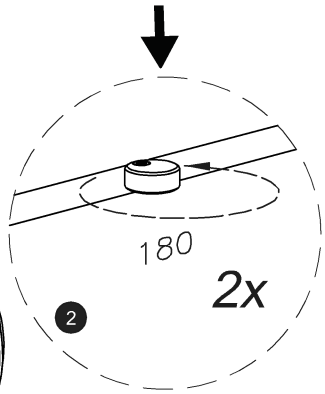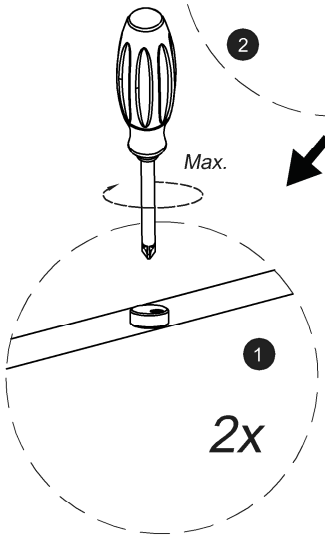
7